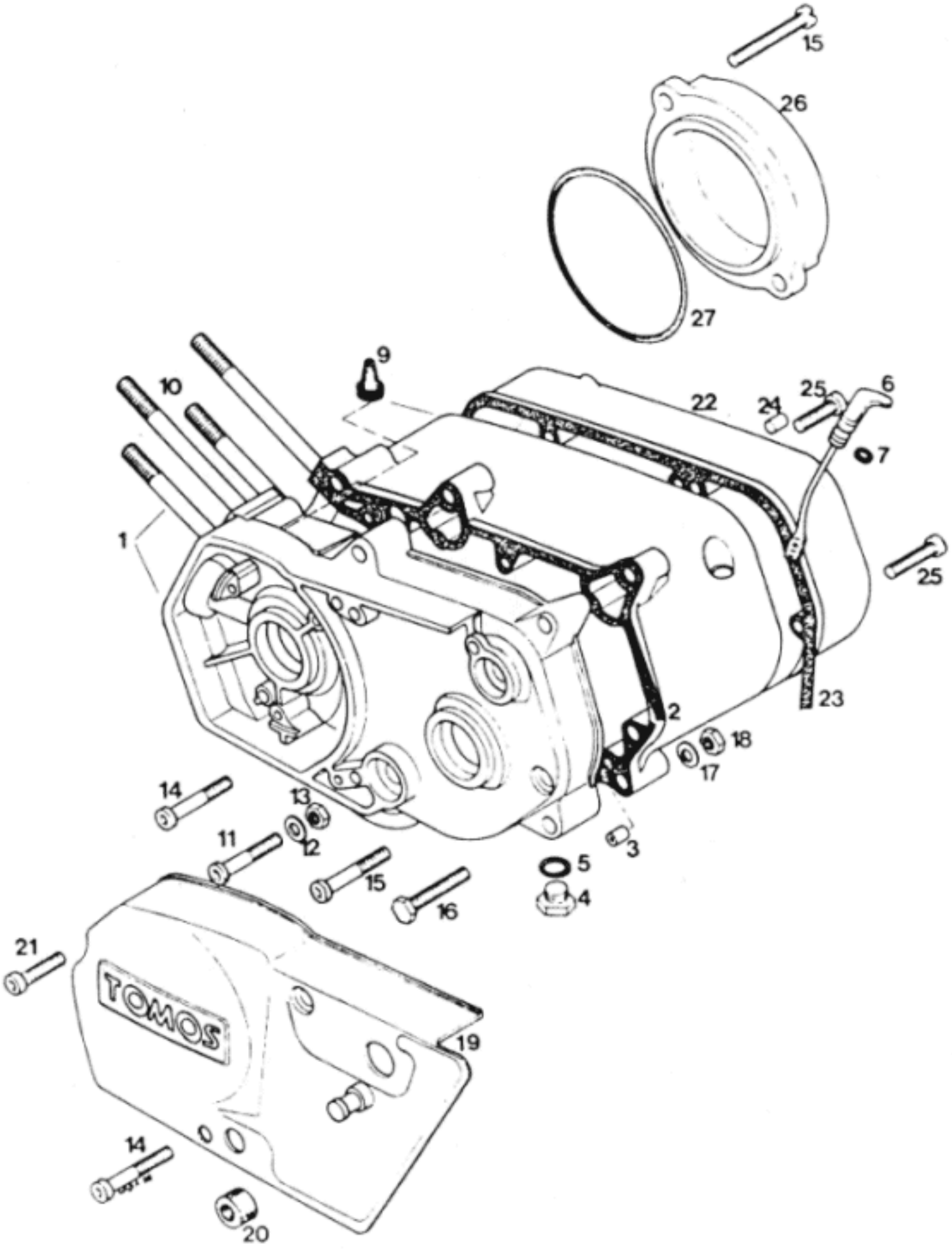
15
26
27
9
10
22
24
25
6
7
1
25
23
2
18
17
14
13
12
11
3
5
4
15
16
21
TOMOS
19
14
20

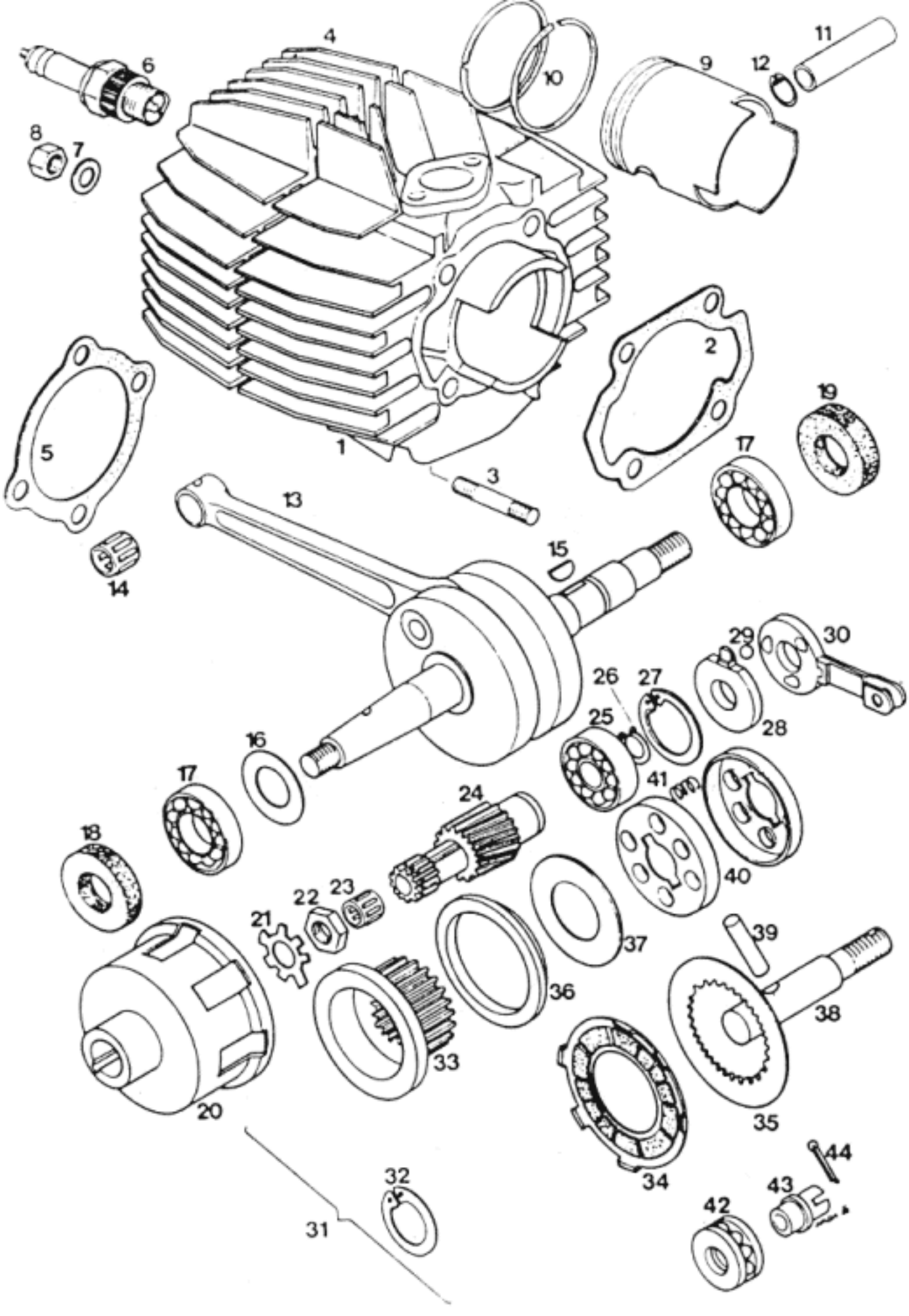
1
2
3
4
5
6
7
8
9
10
11
12
13
14
15
16
17
17
18
19
20
21
22
23
24
25
26
27
28
29
30
31
32
33
34
35
36
37
38
39
40
41
42
43
44

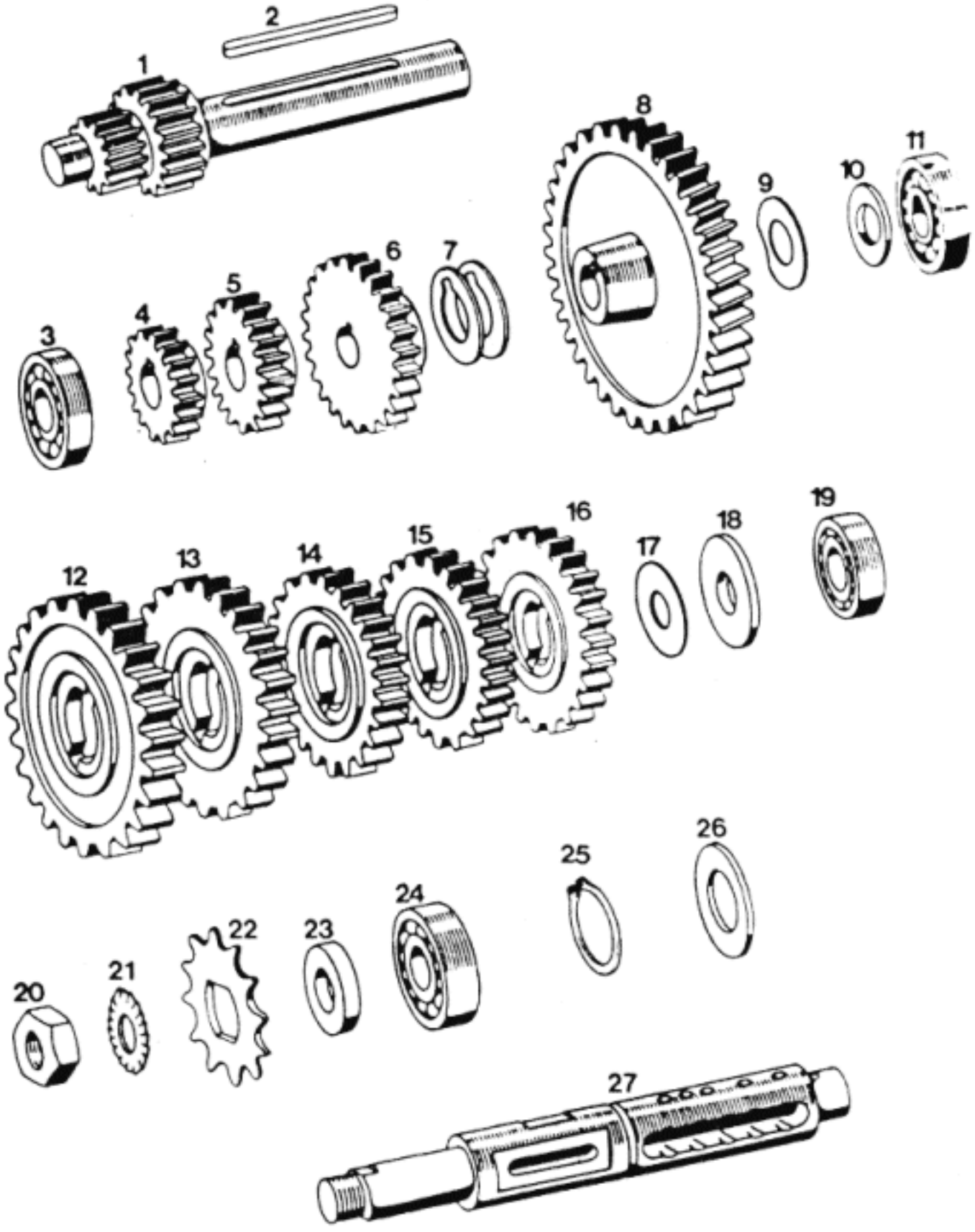
1
2
3
4
5
6
7
8
9
10
11
12
13
14
15
16
17
18
19
20
21
22
23
24
25
26
27

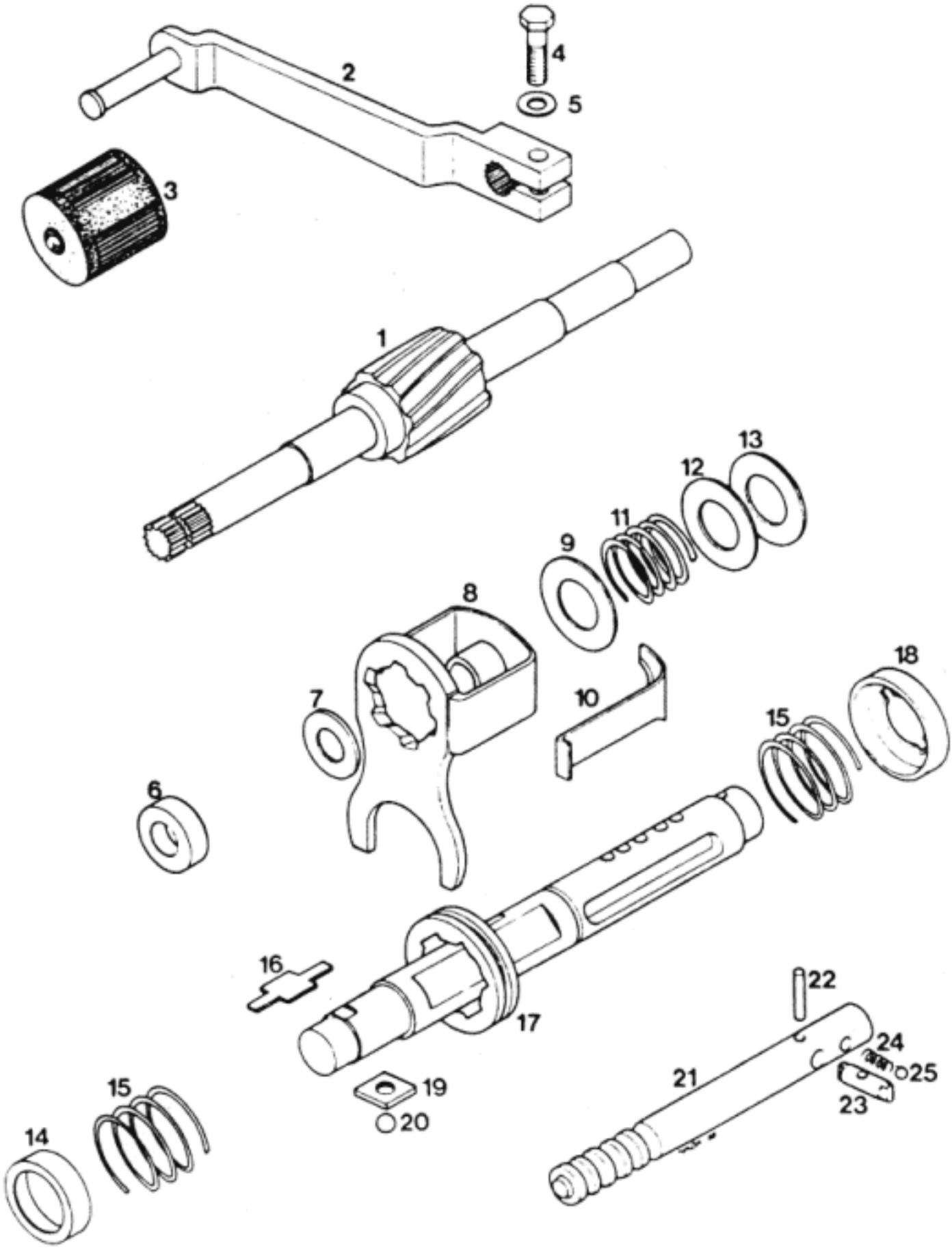
1
2
3
4
5
6
7
8
9
10
11
12
13
14
15
15
16
17
18
19
20
21
22
23
24
25

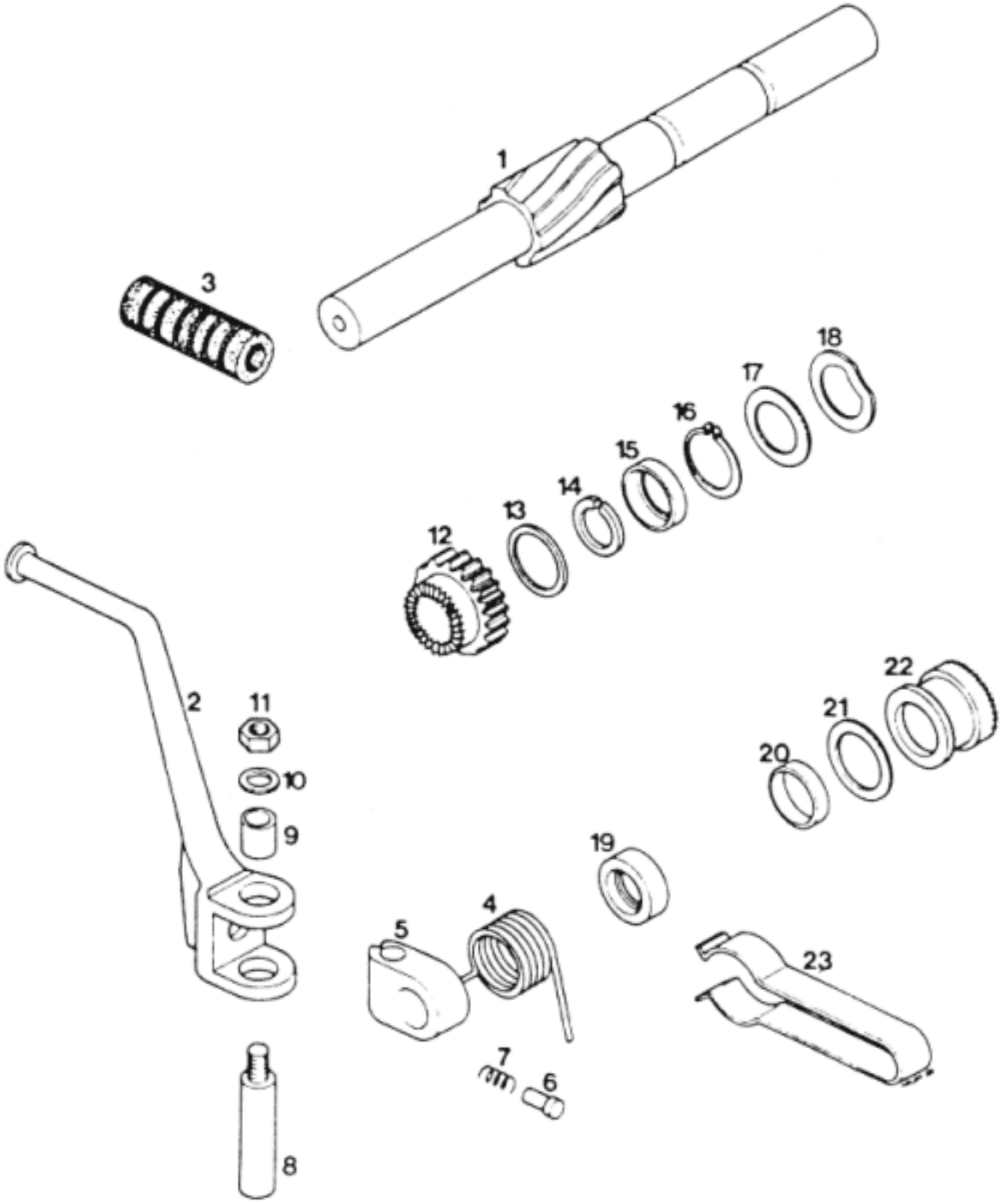
1
2
3
4
5
6
7
8
9
10
11
12
13
14
15
16
17
18
19
20
21
22
23

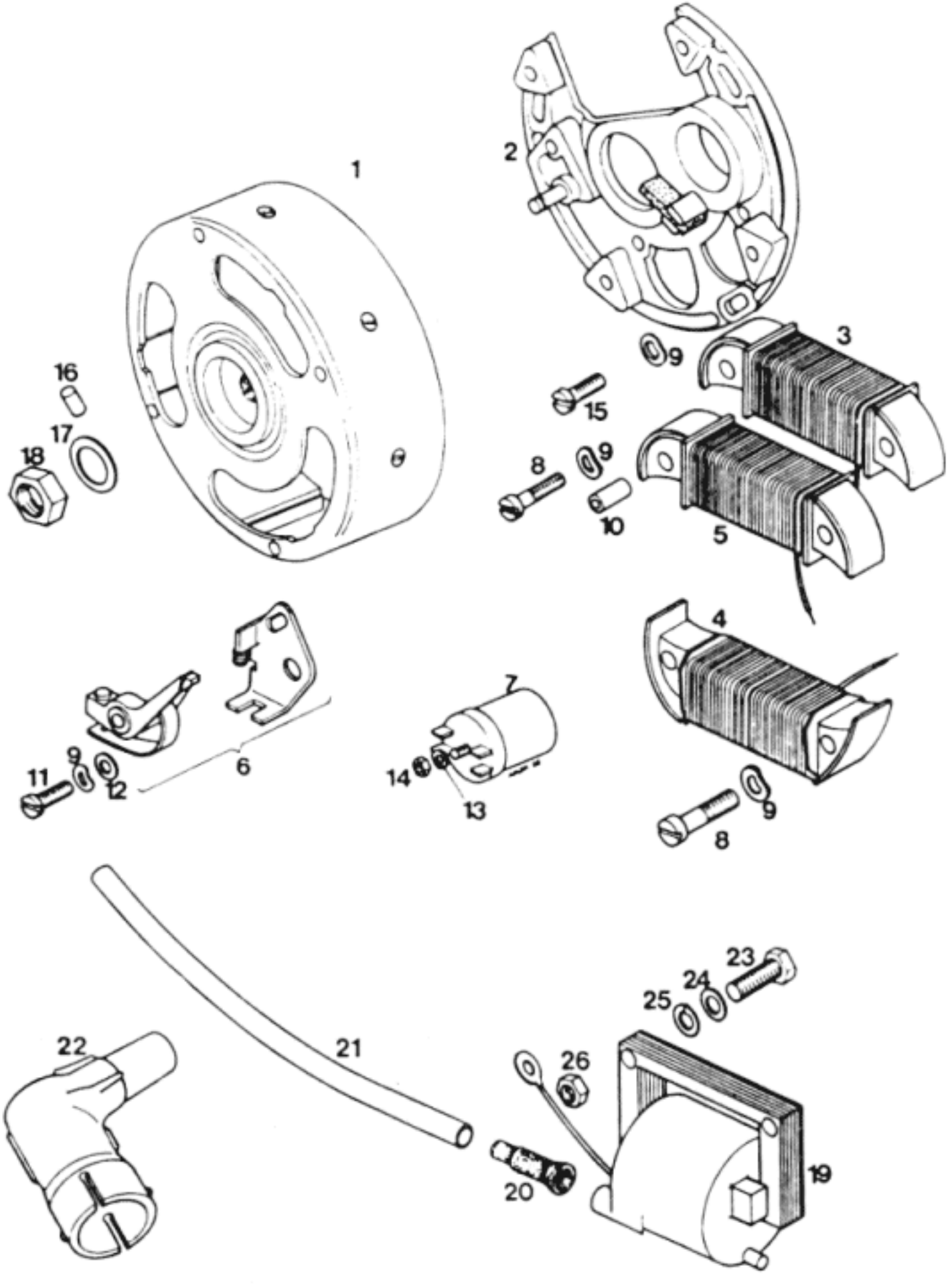
1
2
3
4
5
6
7
8
9
10
11
12
13
14
15
16
17
18
19
20
21
22
23
24
25
26

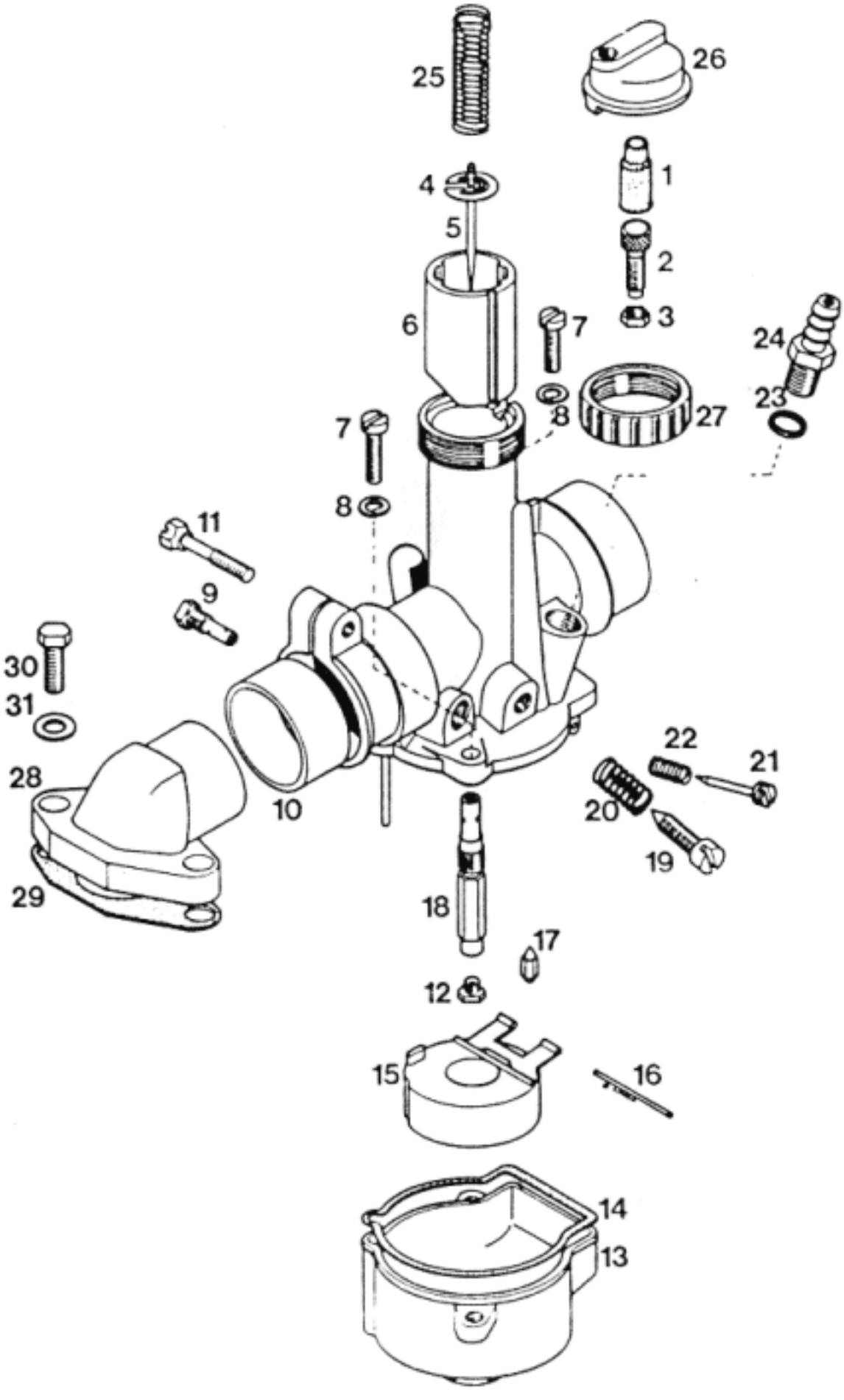
25
26
1
4
5
2
3
6
7
24
23
8
27
7
8
11
9
30
31
22
21
28
10
20
19
29
18
17
12
15
16
14
13

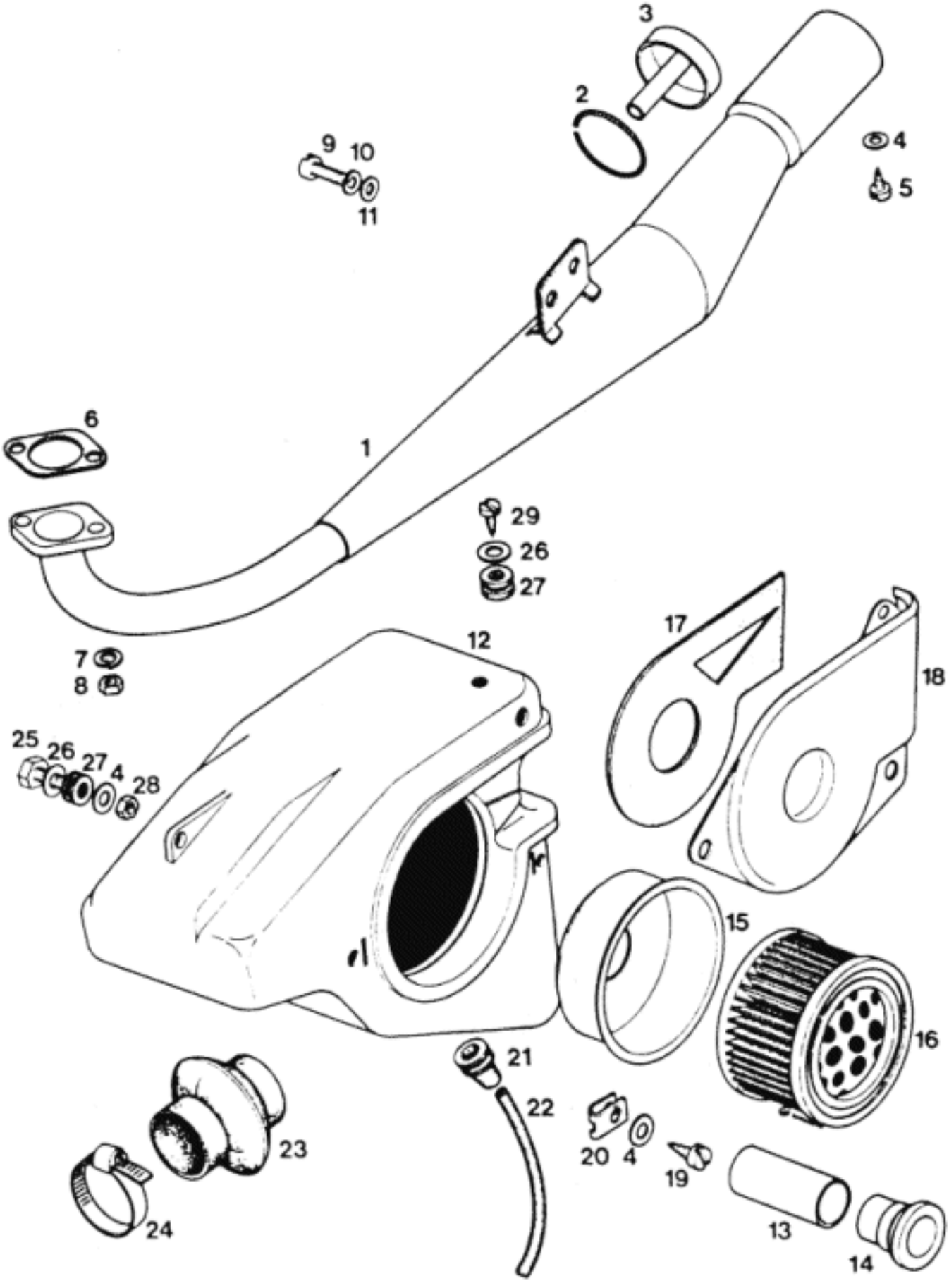
3
2
9
10
11
4
5
6
1
29
26
27
7
8
12
17
18
25
26
27
4
28
15
16
21
22
23
20
4
19
24
13
14

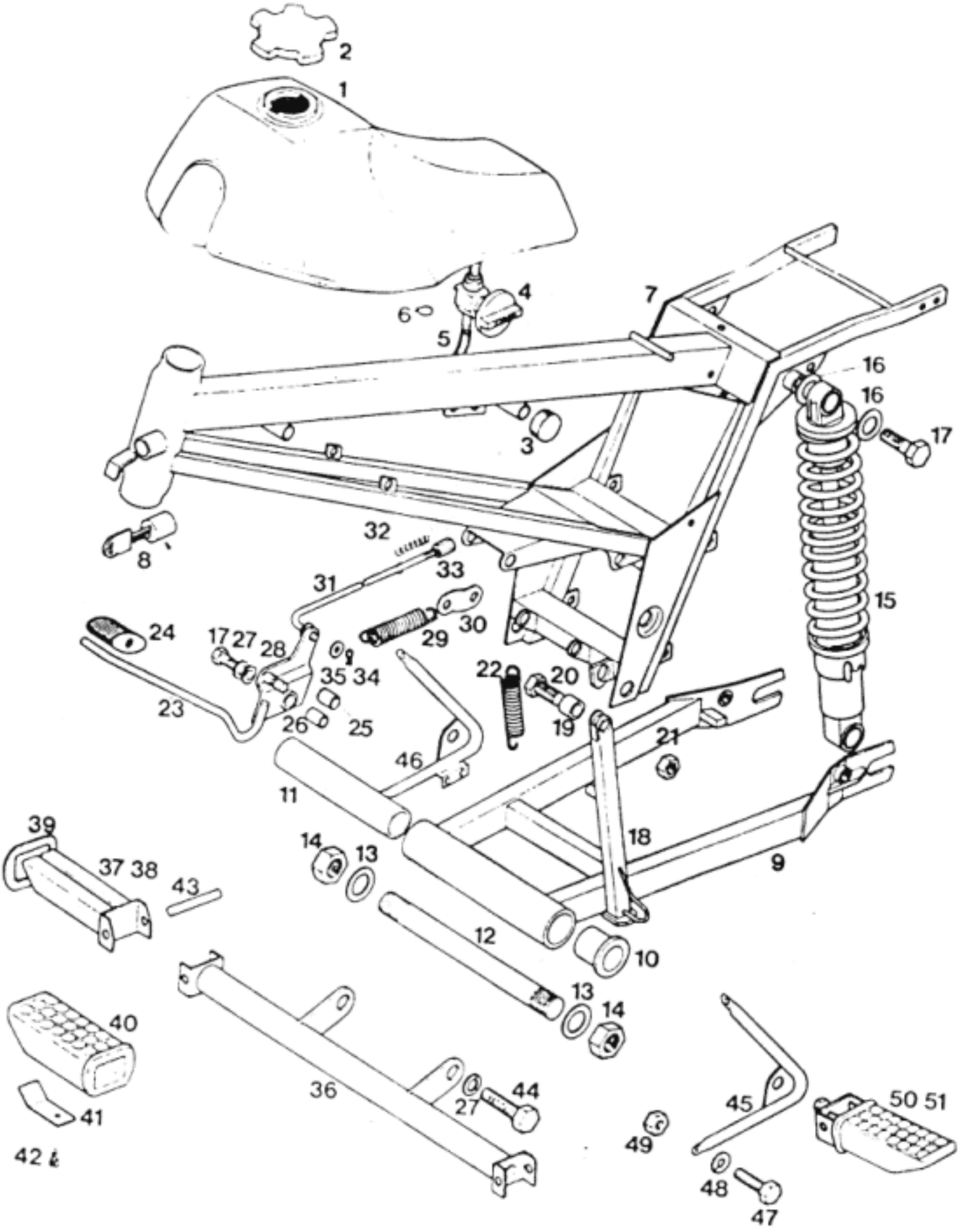
2
1
4
6
5
7
16
16
17
3
8
32
33
31
15
24
17 27 28
29
30
35 34
22
20
23
26
25
19
21
46
11
39
18
14
13
37 38
43
9
12
10
13
14
40
36
44
27
45
50 51
41
49
42
48
47

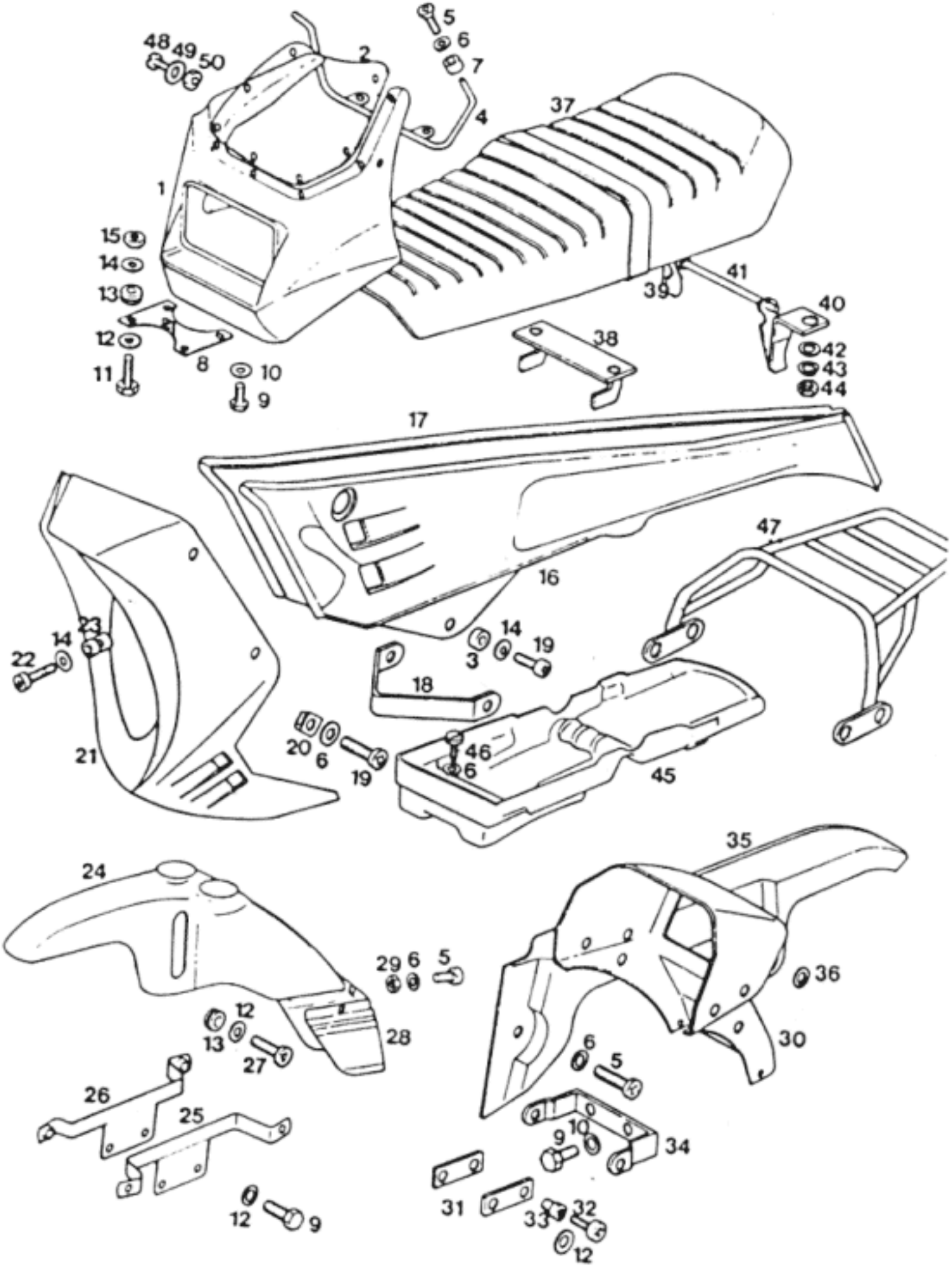
48
49
50
2
5
6
7
4
37
1
15
14
13
12
11
8
10
9
39
41
40
38
42
43
44
17
16
47
23
14
22
3
14
19
18
21
20
6
19
46
6
45
35
24
29
6
5
36
12
13
28
27
30
6
5
26
25
10
9
34
31
33
32
12
12
9

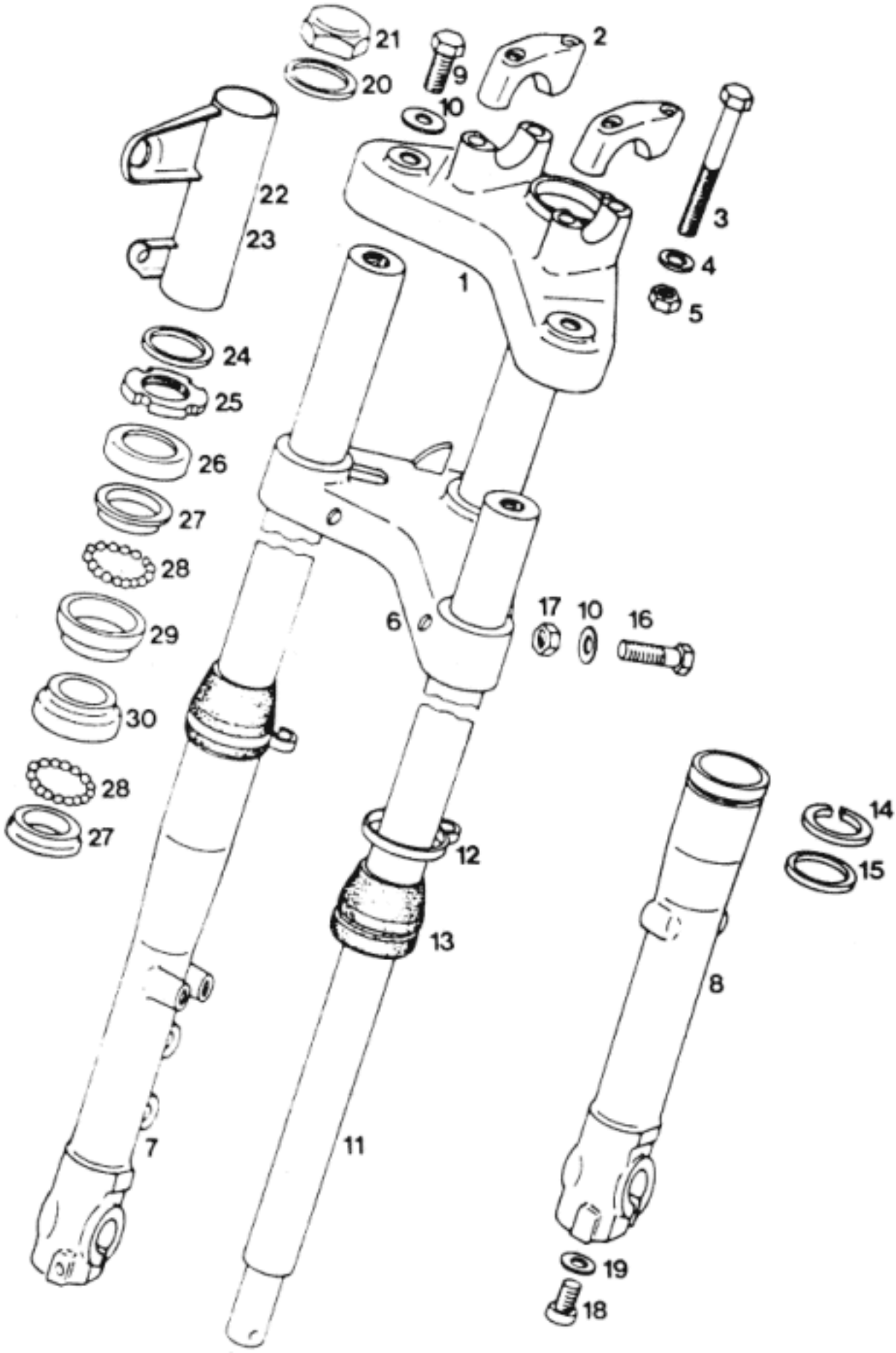
21
20
9
10
2
22
23
3
4
5
1
24
25
26
27
28
29
30
28
27
6
17
10
16
14
15
12
13
8
7
11
19
18

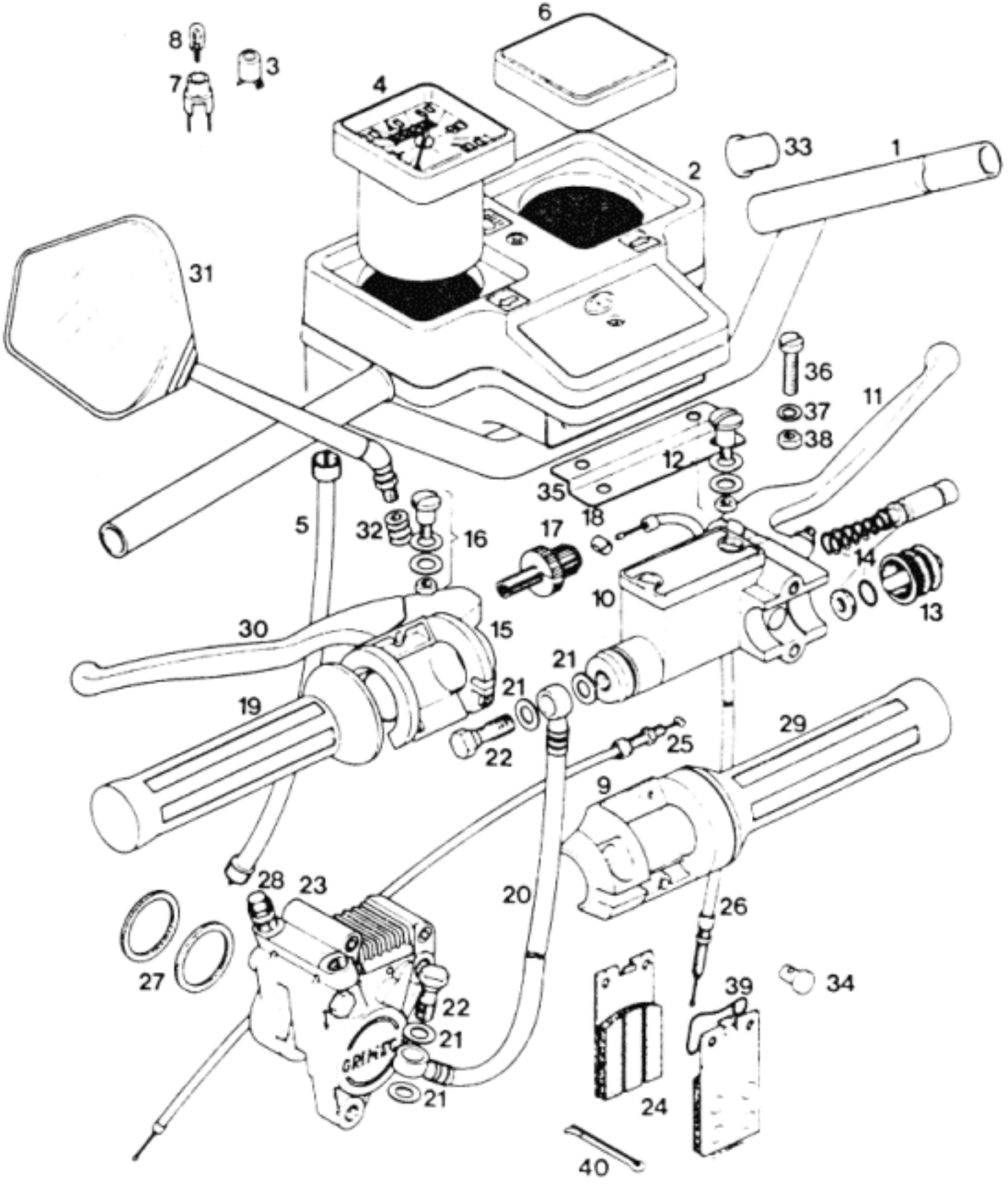
6
8
3
7
4
33
1
2
31
36
37
38
11
12
35
18
5
32
16
17
14
10
13
30
15
21
21
19
22
25
29
9
28
23
20
26
27
22
21
21
39
34
24
40

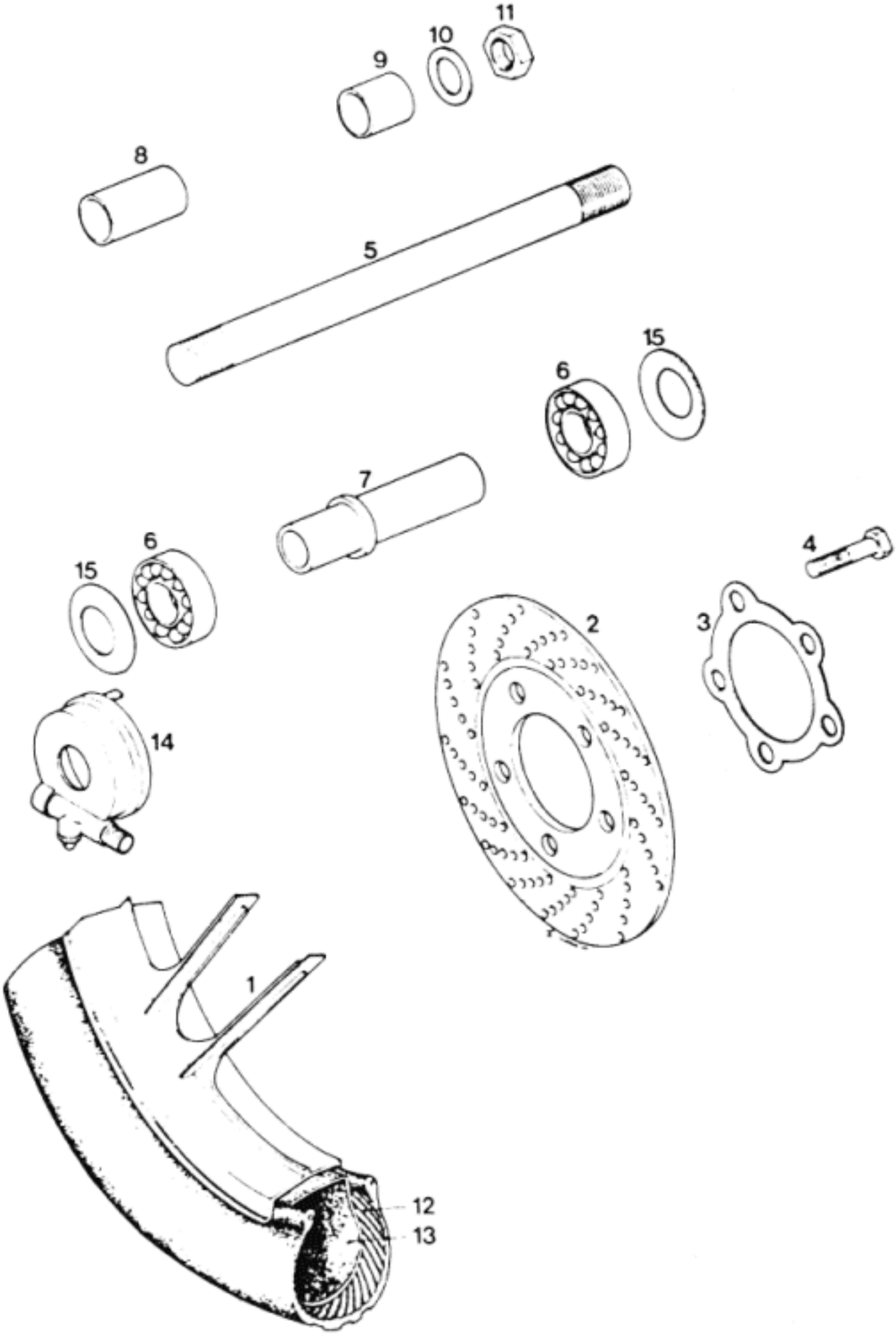
11
10
9
8
5
15
6
7
6
15
4
2
3
14
1
12
13

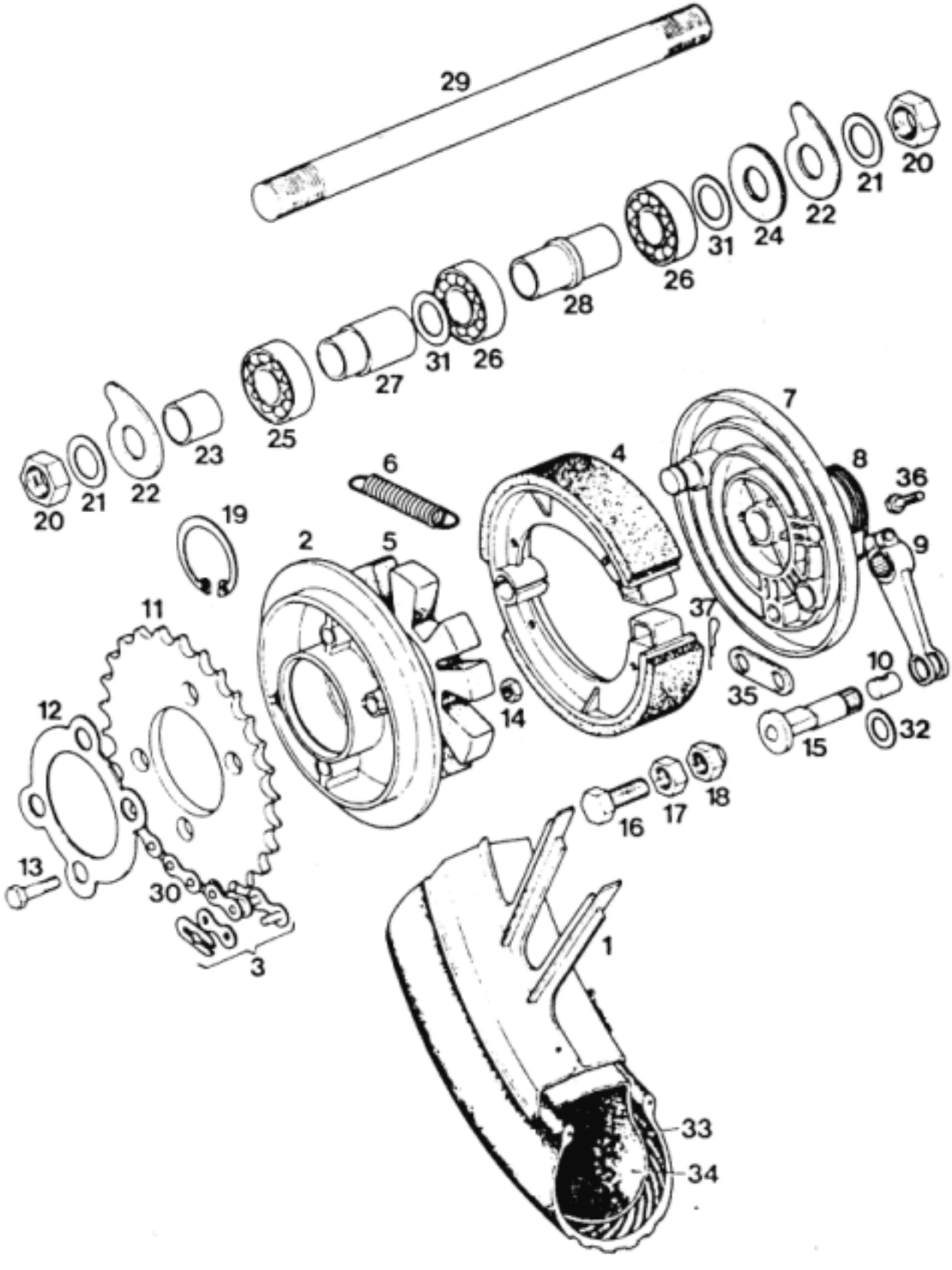
29
20
21
22
24
31
26
28
26
31
27
25
23
22
21
20
6
4
7
8
36
9
19
2
5
37
11
10
35
12
14
32
15
18
17
16
13
30
3
1
33
34

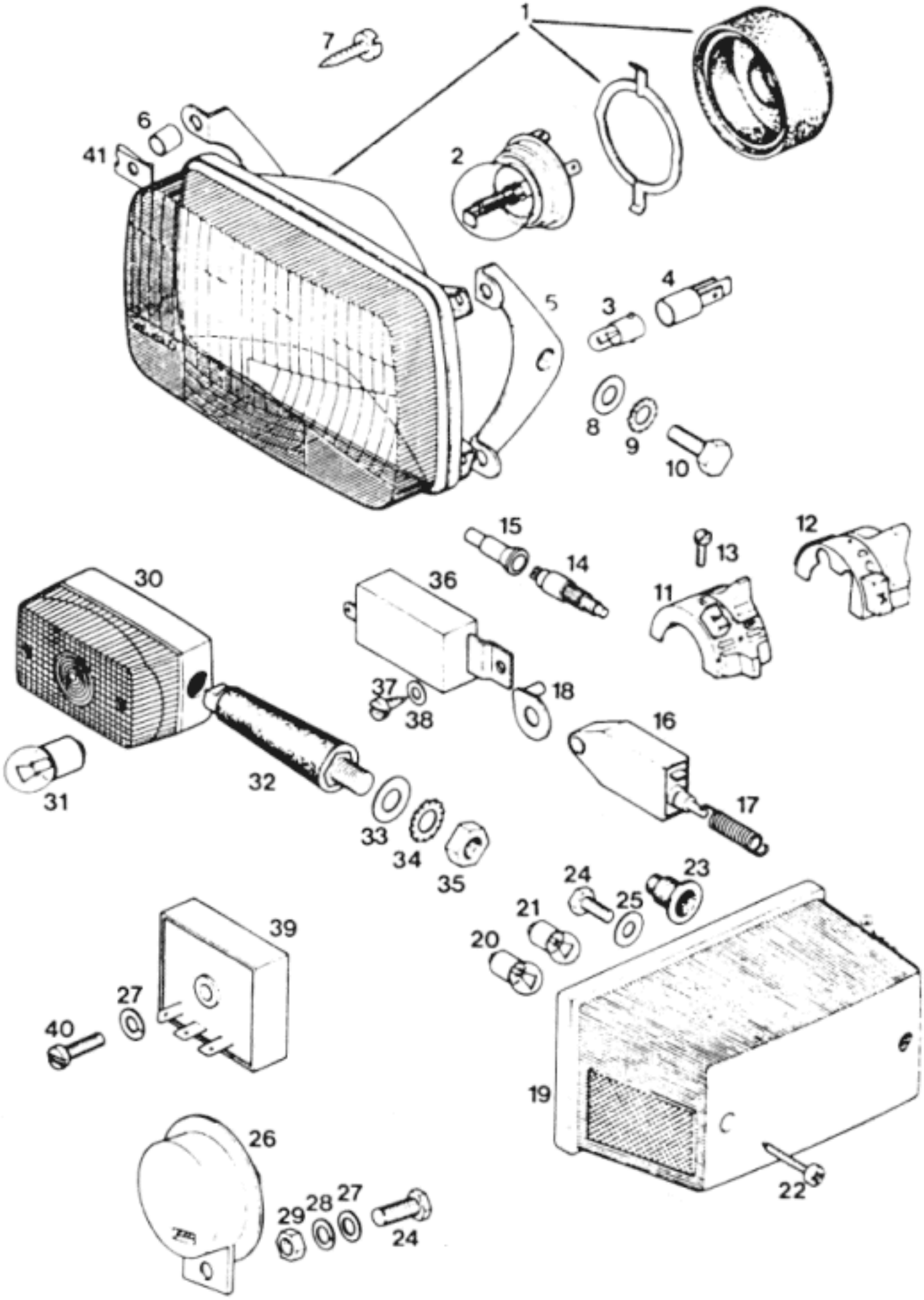
1
7
6
41
2
5
3
4
8
9
10
15
14
13
12
11
30
36
37
38
18
16
31
32
17
33
34
35
24
23
25
21
20
39
27
40
19
26
22
29
28
27
24